HATAG®

Handel und Technik AG

Lösungen à la carte

Seit über 50 Jahren Ihr kompetenter und zuverlässiger Partner
für Ihre individuellen «à la carte» Lösungen.

Seit 1970

HATAG®
Handel und Technik AG

Rörswilstrasse 59
3065 Bolligen

Tel. +41 31 924 39 39
Fax +41 31 924 39 35
eMail hatag@hatag.ch
Web www.hatag.ch
www.linkedin.com

HATAG®
Handel und Technik AG
Seit 1970

Lösungen à la carte

Unendliche Förder-Möglichkeiten für Ihren Betrieb mit Gurt-, Magnet- oder Plattenförderbänder

• Teile Förderung

Angebauter Drehverteiler zur Kistenbefüllung

Winkelförderband

Förderband zur Metall-Detektion

Gurtkurven für Stückguttransport

Fördern und Separieren auf engstem Raum

Bunkerförderband

Alle Bänder sind auch in Reinraum-Ausführungen erhältlich.
Für Sie alternativ auch standardisierte Förderbänder mit grossem Preisvorteil.

• Separier Weichen

3W Ausfallweiche mit Klappe

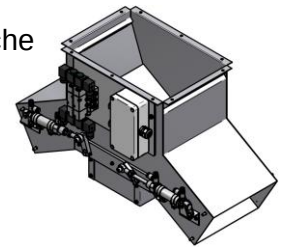

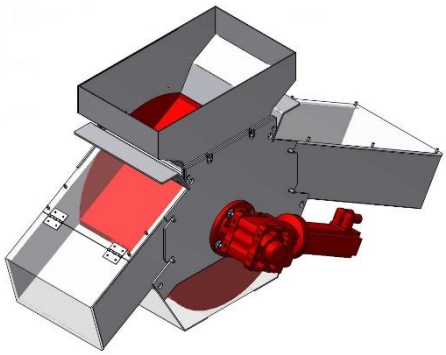

Trommelweiche als Ausfallweiche oder als Servo Selektierweiche zur Trennung von z.B. Anguss, Gut- und Q-Teilen

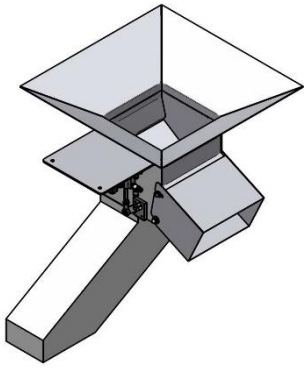

2W Ausfallweiche mit Klappe 90°

MTF Technik
Wir fördern Ihren Erfolg seit 1975
HATAG-Partner seit 1976

- Teile Separierung
- Pufferung
- Automationslösungen

Linear-Pufferanlage mit Zuführband

Schneckenseparierer mit Teilezählung

Walzen-Separiertrommel

Rechteck-Separiertrommel für kleinste Grössen-Differenzen

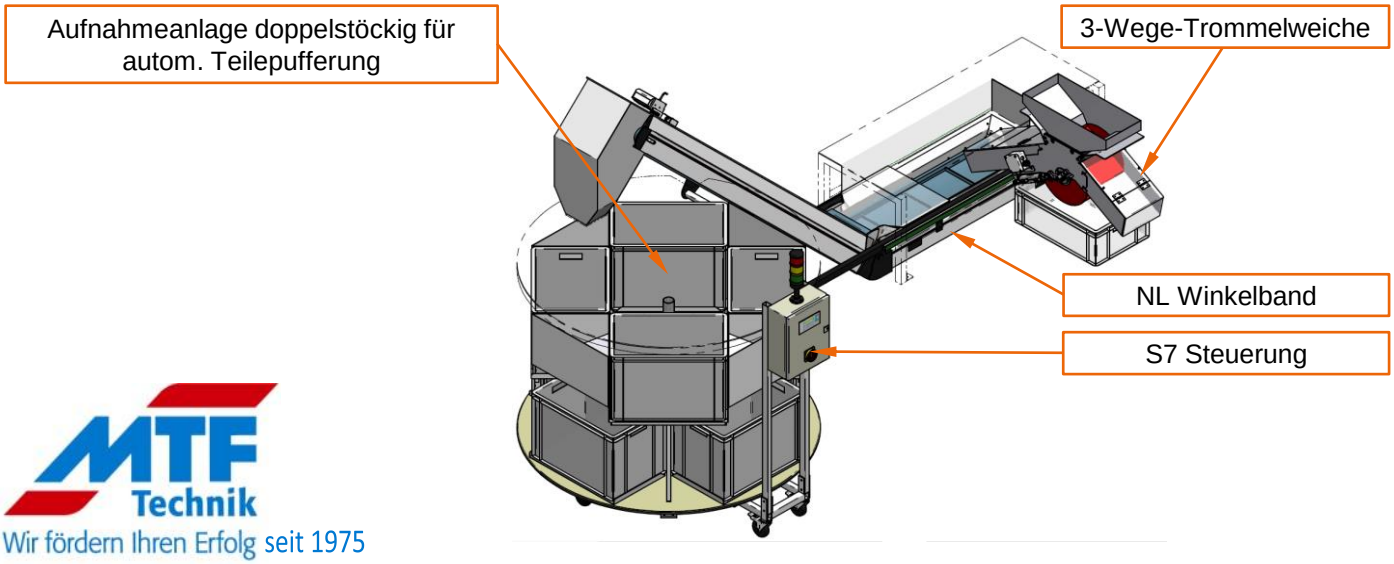

Beispiel Automation

Standard Förderbänder

- **20% Preisvorteil gegenüber individuellen Förderbändern**
- **Kurze Lieferzeit**
- **Stufenlose Winkelverstellung 0° bis 60°**

GL-EM 010

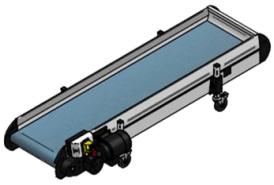

Artikel-Nr.	Länge	B=aussen
27270.1	1500	300
27270.2	1500	400
27270.3	1500	500
27270.4	2000	300
27270.5	2000	400
27270.6	2000	500
27270.7	2500	300
27270.8	2500	400
27270.9	2500	500

GL-HE 020

Artikel-Nr.	Länge	B=aussen
27094.1	1500	300
27094.2	1500	400
27094.3	1500	500
27094.4	2000	300
27094.5	2000	400
27094.6	2000	500
27094.7	2500	300
27094.8	2500	400
27094.9	2500	500

NL-HE 020

Artikel-Nr.	L 1	L 2	B=aussen
27095.1	500	1250	300
27095.2	500	1250	400
27095.3	500	1250	500
27095.4	500	1750	300
27095.5	500	1750	400
27095.6	500	1750	500

ZL-HE 020

Artikel-Nr.	L 1	L 2	L 3	B=aussen
27096.1	500	1250	500	300
27096.2	500	1250	500	400
27096.3	500	1250	500	500
27096.4	500	1750	500	300
27096.5	500	1750	500	400
27096.6	500	1750	500	500

NL-HE 020 + SAL 600/800 Schneckenseparierer

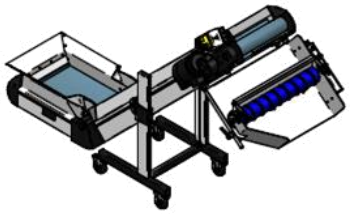

Artikel-Nr.	L 1	L 2	B=aussen
27269.1	500	1250	300
27269.2	500	1250	400
27269.3	500	1250	500
27269.4	500	1750	300
27269.5	500	1750	400
27269.6	500	1750	500

Anwendungsbeispiele

Querschiebepuffer in Spritzgiessmaschine integriert

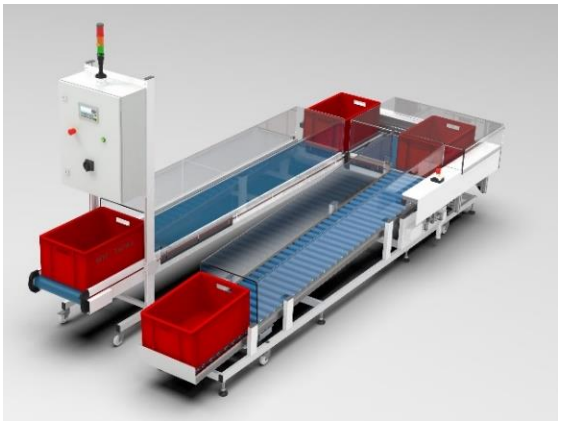

Lift-Pufferanlage im Reinraum

Förder-, Separier- und Verteillösung für empfindliche Kunststoffteile

HATAG®
Handel und Technik AG
Seit 1970

Lösungen à la carte

Unsere "à la carte" Lösungen für Ihre perfekten Oberflächen

Vorarbeiten zum Polieren

Bürsten

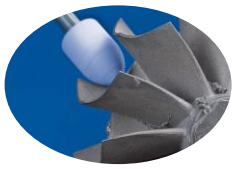
Schleifen

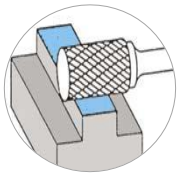
Fräsen

Entgraten und Finishen

Trennen

Bandschleifer

Ihr möglicher Polier Arbeitsplatz

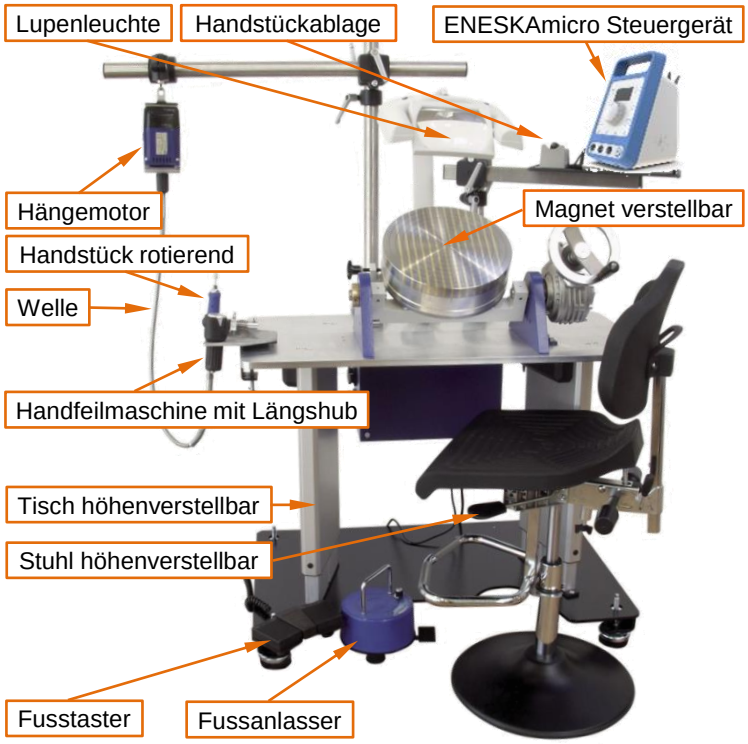

Neue Generation
mit ENESKAmicro stufenlos bis 60'000 U/Min. schleifen, fräsen, entgraten, polieren und läppen.

Das Einzigartige: Die Serie ist systemübergreifend und rückwärtskompatibel.

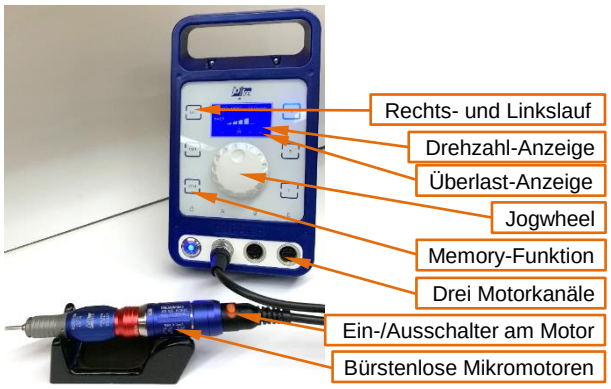

ENESKAmicro mobil
Mobiles Schleif- und Poliersystem mit Akku

Polieren und Läppen mit Pasten, Filz, Keramikfasern etc.

Schleif- und Poliersteine

Polieren mit Filz

Läppen manuell oder mit Maschine

Polieren mit Paste

jo|ke
seit 1987
HATAG-Partner seit 1993

Unsere "à la carte" Lösungen für Ihre perfekten Oberflächen

ENESKAmicro / Poliergeräte

ENESKAsonic

Die innovativste Weiterentwicklung im Bereich Ultraschall ENESKAsonic, leistungsstarke High-Tech-Nachfolgegeneration für feinsten Abtrag

Das ENESKAsonic arbeitet beim Polieren und Läppen im Frequenzbereich von 20 bis 30 kHz.

100% Made in Germany

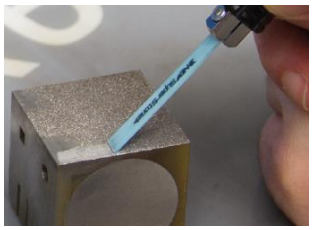

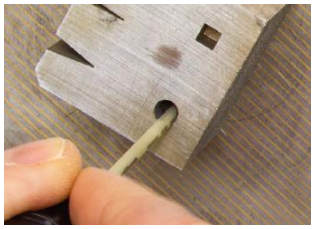

Unsere "à la carte" Lösungen für Ihre perfekten Oberflächen

ENESKApostprocess

Perfekte Lösung für das Finishing im 3D-Druck

Bei der Bearbeitung von reaktiven Werkstoffen ist besondere Vorsicht geboten. Hier sind es nicht nur die Staube, die sich entzünden können, hier ist es das Material, das zusätzlich hoch entzündlich ist und somit erhöhte Explosions- und Verpuffungsgefahren mit sich bringt. Ein besonderer Nasssauger mit 5-fach Filtration und Ex-Schutz nach ATEX-Standard gewährleistet ein sicheres Arbeiten. Ein integriertes Flüssigkeitsbad bindet die reaktiven Partikel und diese können ihre explosive Wirkung so nicht entfalten.

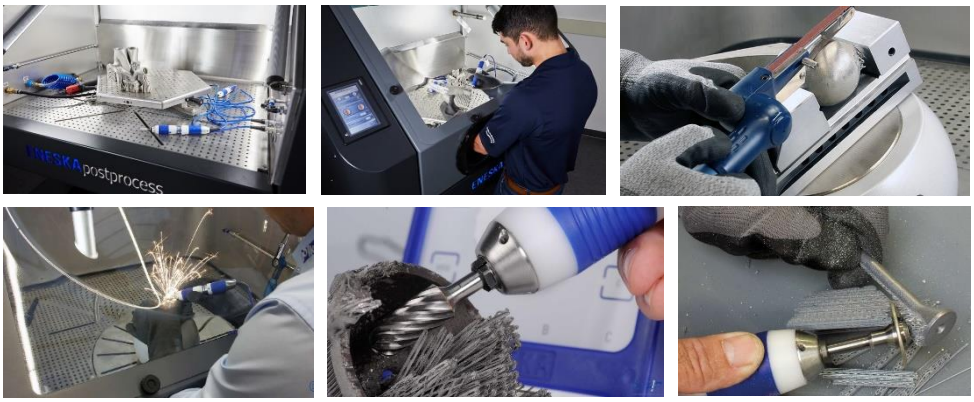

Läppen

mit Hand-Läppscheiben bis hin zum Läpp-Maschine

Hand-Läppscheibe
inkl. Diamantstick und Fluid

Hand-Läppscheiben-Koffer
mit 3 Läppscheiben, inkl. Diamantstick und Fluid

Die Polier-Läppmaschinen der Serie EL 380 bis EL 1200 von joke stehen seit vielen Jahren für Qualität und Zuverlässigkeit für den professionellen Einsatz, inkl. Maschinenbau "Made-in-Germany«.

Diese Scheiben sind ideal zur Aufarbeitung vor Ort oder auch zum Einsatz in der Kleinserienfertigung.
Sie eignen sich z.B. zum Polier-Läppen von Dichtungen aus Kohle, Hartmetall, Keramik, Siliciumcarbid etc.

Anwendungsbeispiel

Polier-Läppmaschine EL 380/N

Unsere "à la carte" Lösungen für Ihre perfekten Oberflächen

ENESKArecoat 85

ENESKArecoat 85 dient dem einfachen und schnellen Beschichten besonders beanspruchter Flächen. Durch Abbrennen einer Elektrode aus Wolframcarbid bei 2‘800 °C wird eine Hartmetallschicht aufgetragen, die eine Oberflächenhärte von max. 82 HR 30 N erreicht.

Das Verfahren eignet sich vor allem für Werkzeuge, Vorrichtungen und Oberflächen, die besonders zäh, hart und verschleissfest sein müssen, wie Stanz- oder Biegewerkzeuge.

Anwendungsbeispiele

Bandschleifer

Polieren auf Magnetkugel

Handgriff

Polieren mit Filz

Poliermaterial, Magnet, Lupe

ENESKAlaser 1500 mit Plattformwagen

Schleifkappen

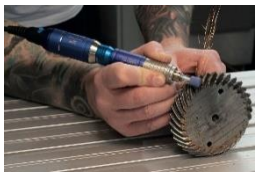
Fräsen von 3D-Teilen

Schleifen

Polieren mit Magic Paste

Polieren mit Filz

HATAG®
Handel und Technik AG
Seit 1970

Lösungen à la carte

Mit "à la carte" zu brillanten Lösungen für Ihre Werkstatt und Qualitätssicherung

MultiSpot Schweissstation
Mit dem bewährten "Puls-Schweissen" erzielen Sie feinste Schweissresultate

Laserschweisssysteme

ENESKAmarker 300
Laserbeschriftungssystem

Mechanikerfeilen

Markieren / Beschriften

Absauganlagen

Reinigungssysteme

Feinstrahlgerät
von klein bis gross

Universal-Spray
Reinigungs-Spray
Formen-Trennmittel
Korrosionsschutz

Reinigungstische

Ultraschall-Reinigung

Industriepapier

für Ihren Handschutz
Allround-Handschuhe
Einmalhandschuhe
Baumwollhandschuhe
Montagehandschuhe
Thermohandschuhe

Inspektions- und Vergrösserungssysteme für Ihre Qualitätssicherung

Mikroskop

LED-Kopfbandlupe

LED-Lupe

Kaltlicht-Leuchte
gutes Licht schont Ihre Augen

Materialprüfung

Unterlagsfolien
für Ihre perfekten Höhen

jo|ke
seit 1987
HATAG-Partner seit 1993

Schulungen / Kurse

Unter dem Motto
„Polier- und Schweisskenntnisse
erlernen, erweitern und verfeinern“,
führen wir regelmässig unsere beliebten
Kurse durch.

Die Schulungen orientieren sich an der täglichen Arbeitspraxis der Teilnehmer und stellen neben den wichtigen theoretischen Grundlagen vor allem die Praxis in aufeinander abgestimmten Übungen in den Mittelpunkt.

Kunststoffrecycling
Qualität, die sich auf Dauer auszahlt!

Beistell- und Zentralmühlen für unterschiedliche Bedürfnisse

Ihr Nutzen:

- Leise
- Compact
- Modular
- Flexibel
- Zuverlässig
- Einfache Handhabung
- Leistungsstark

Neu: Green Line Steuerung

Green Line Steuerung mit Start-Stopp Automatik für Xtra, C-Serie und D 25.38 Compact bis 80% Energieeinsparung

Baby und C compact Beistell-Schneidmühlen

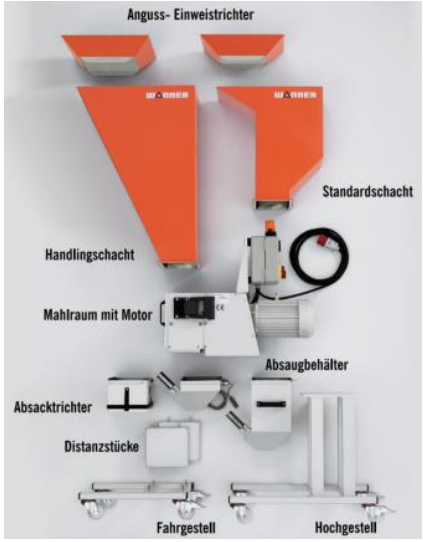

Modularer Aufbau für Ihre "à la carte" Mühle

Angepasst und platzsparend

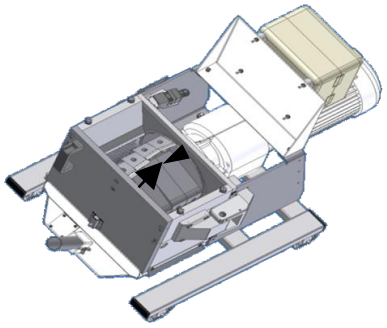

Ihr Vorteil: V-Schnitt = bessere Kraftverteilung und weniger Staub

Die kombinierte "à la carte" Mühle mit integrierter Entstaubung

X-tra

Zahnwalzen Mühle

HATAG®
Handel und Technik AG
Seit 1970

Lösungen à la carte

Kunststoffrecycling und Produktion von Regranulat in höchster Qualität

Mahlgut und Kleinstangüsse werden zu perfektem Regranulat

- Geeignet für unterschiedlichste Polymere z.B. TPE, EVA, PP, PE, ABS, PS, PA, PC etc.
- Anguss-Verarbeitung
- Compoundierung
- Staubaufbereitung
- Mahlgutaufbereitung

E-Mühle als Zentral-Mühle mit integrierter Material-Abförderung und Entstaubung

Thermogranulator als z.B. Compound-Anlage mit gravimetrischer Zudosierung GK65 von Koch und Protector P40 Metallsuche von Sesotec

Anwendungsbeispiel Recyclinganlage

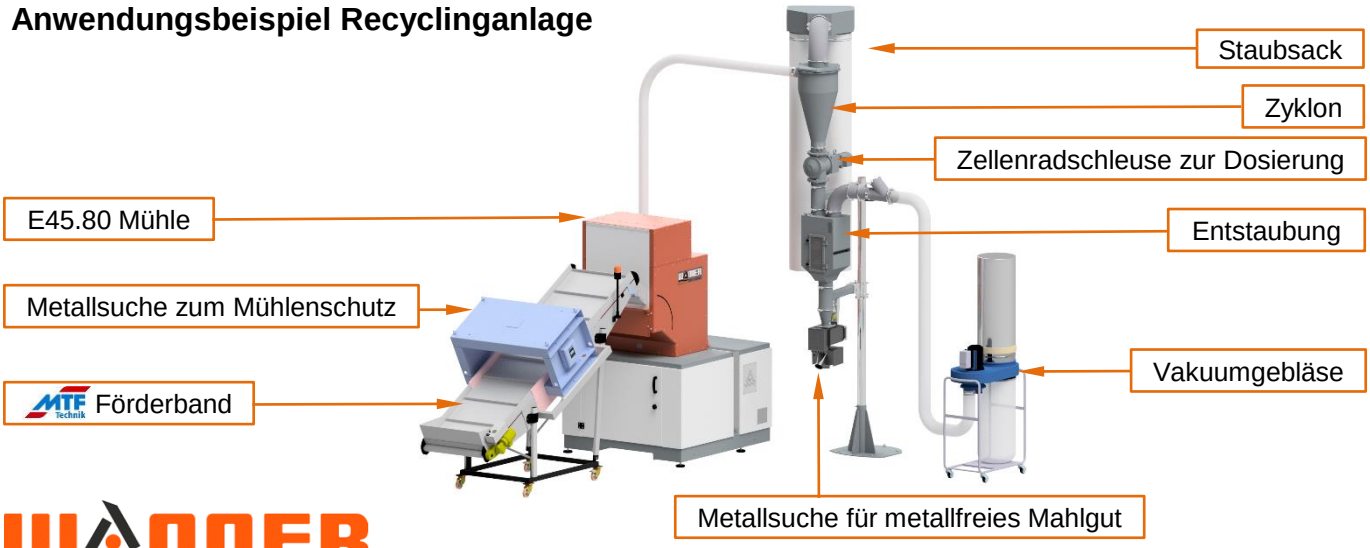

WANNER
Wanner Technik GmbH seit 1980
HATAG-Partner seit 2001

HATAG®
Handel und Technik AG
Seit 1970

Lösungen à la carte

Fördern, Dosieren, Mischen und Trocknen von Kunststoff-Granulaten

Mit prozesssicheren Förderanlagen wirtschaftlich vom Silo bis hin zu Ihrer Produktion. Dabei ist die zentrale Steuerung mit einer Siemens SPS das Herzstück. Hier werden die Parameter geändert. Alle Daten werden erfasst, gespeichert und lassen sich ausdrucken. Die Menüführung erfolgt über Touch Panel mit Visualisierungssoftware bis hin zu Industrie 4.0

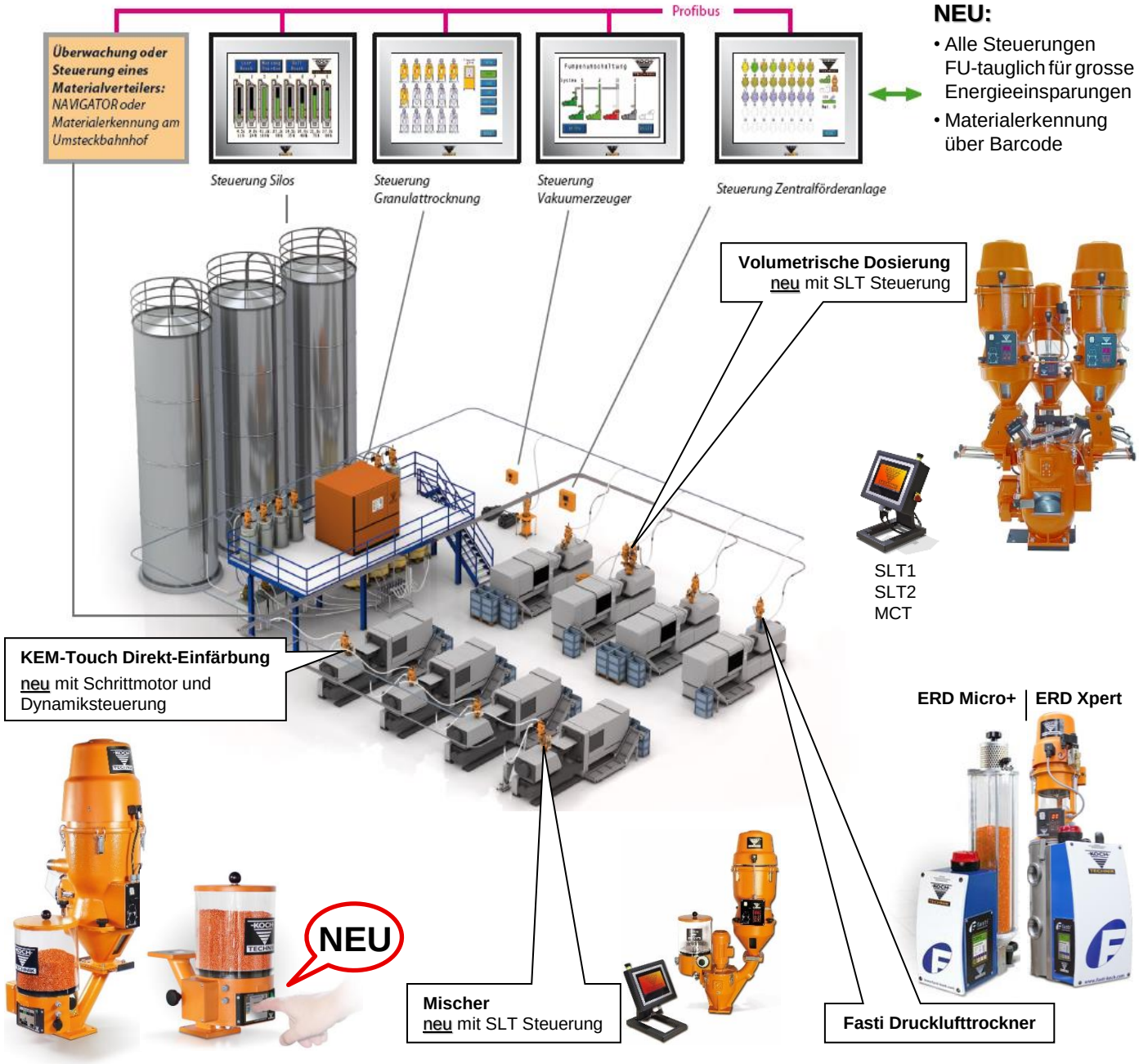

KOCH TECHNIK
fasti seit 1974

HATAG-Partner seit 2007

Granulat-Trocknung

Der mobile Beistelltrockner KKT

KKT 55, 75 und neu 100S Beistell-Trockenlufttrockner mit Touch Bediendisplay

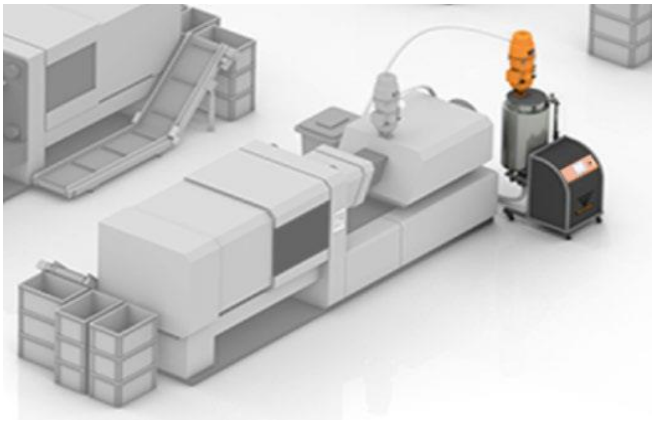

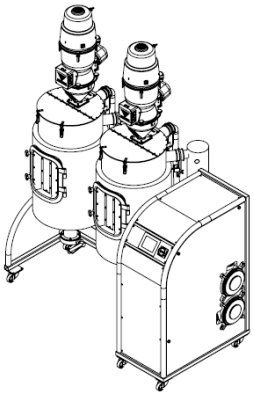

NEU: KKT 100S **KKT 50 + KKT 75**

Mit 2-Kreis System (je 1x Trocknung und Regenerierung)
Neu Öko Steuerung mit bis 40% Energieeinsparung

Trockenlufttrockner EKO-N mit Öko-Steuerung und FU Betrieb

Trocknungsqualität auf höchstem Niveau, energiesparend durch Wärmetauscher.

NEU

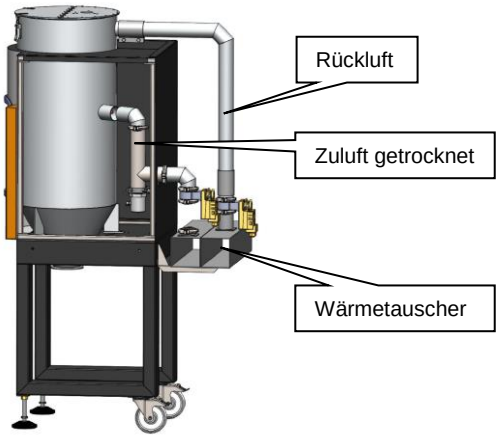

9 Stk. EKO-N-Aggregate mit Trockenluftmenge von 110 -2000 m³/h
110 (F) / 150 (F) / 200 (F) / 300F / 500F / 800 F / 1100F / 1700F / 2000F

Verrohrung der EKO-N Behälter

Prinzip Trockenlufttrockner

- Bis zu 50% Energieeinsparung bei gleichbleibender Qualität thermische Energierückführung mittels Wärmetauscher (Luft-Luft)
- Frequenzgeregelte Trockenlufterzeugung ab EKO-N 300F **serienmässig**
- Taupunktgesteuerte Regenerierung ab EKO-N 300F **serienmässig**
- Patentierte ***KOCH-ÖKO-Energieanlagensteuerung***

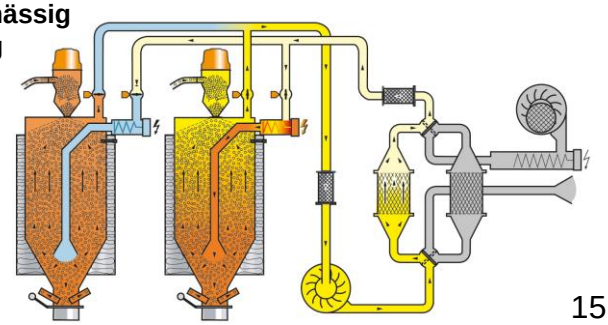

KOCH TECHNIK seit 1974

Das KOCH-Baukastensystem ist Ihr Garant für die Flexibilität Ihrer Zukunft

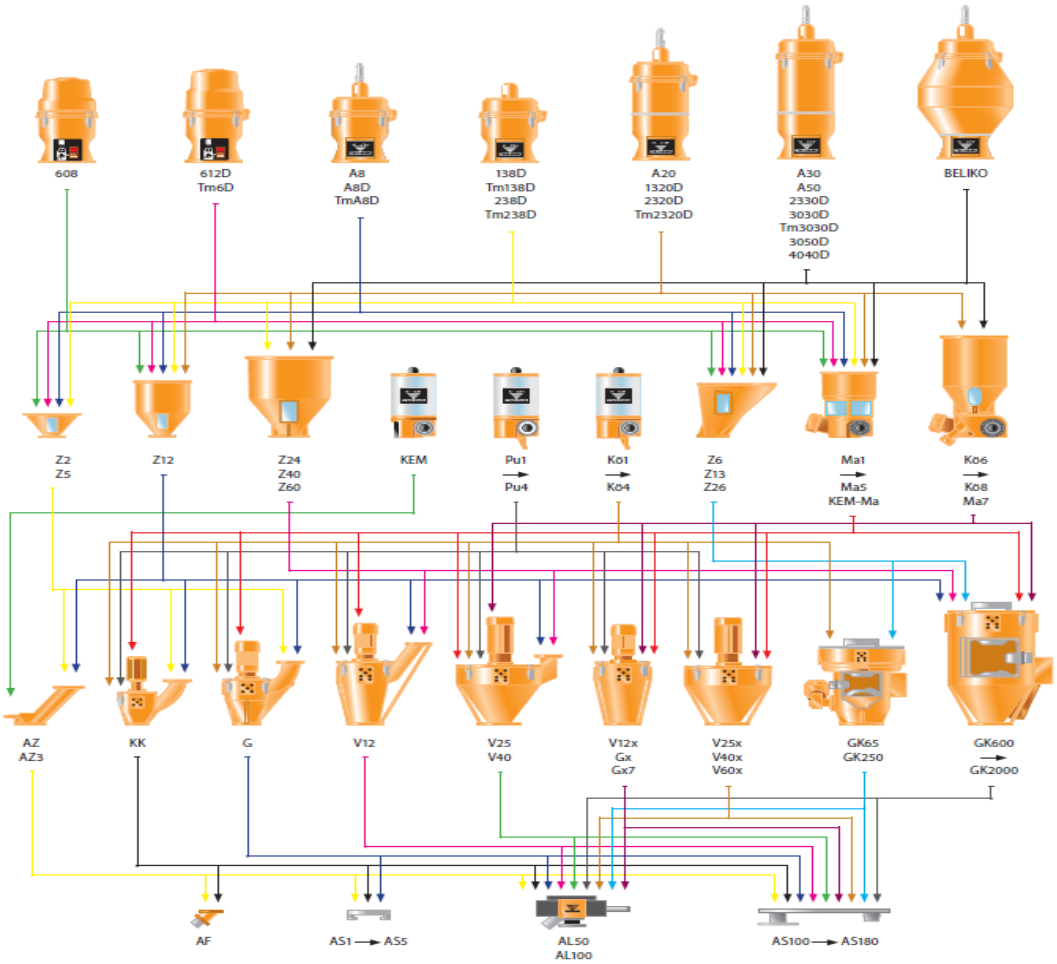

Alles passt zusammen, jedes Gerät ergänzt ein anderes Gerät. Zudem fasziniert die einfachste Handhabung: Förderhauben klappbar, Fördergerät um 360° schwenkbar, Dosierstation verschiebbar und das alles ohne Werkzeug.

Abb. GRAVIKO GK 65 im Baukastensystem mit geschwenkten Fördereinheiten und MCGT Touch Steuerung

Ihr „à la carte“ Ausfallschutz für schonende Teileführung

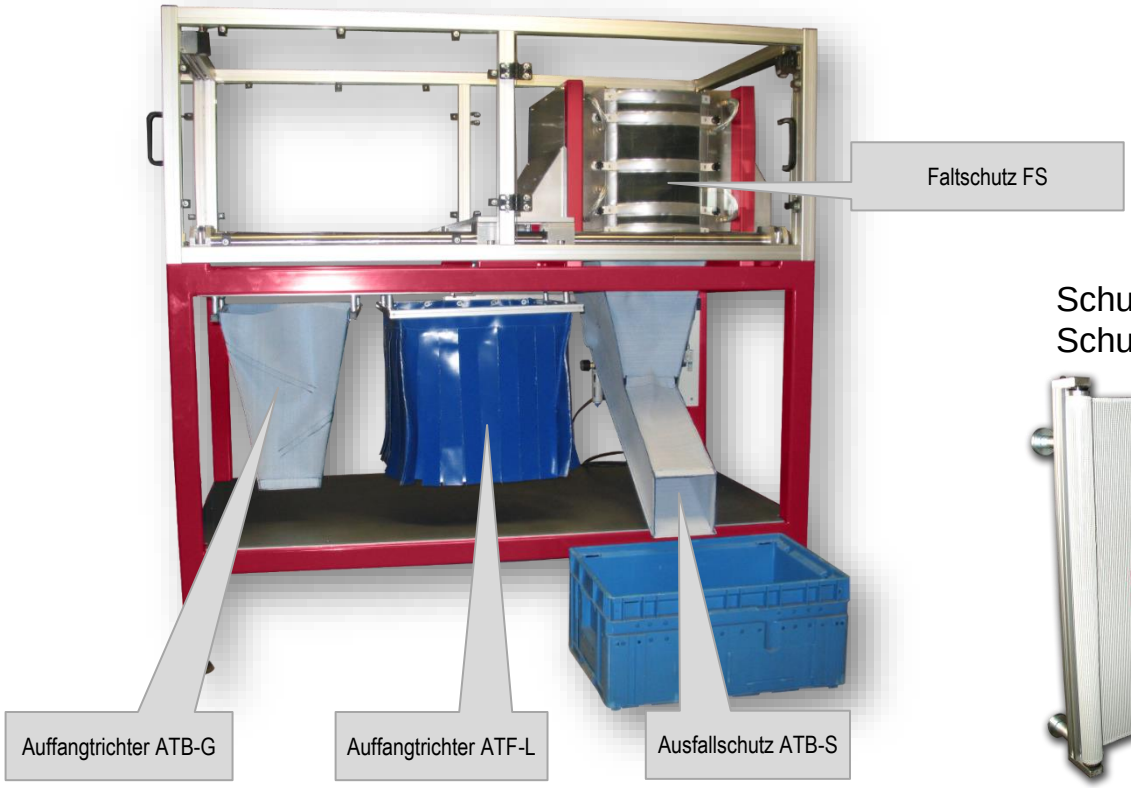

Schutz-Vorhang / Schutzrolle-RS

Auffangtrichter duo ATB-DS

Auffangtrichter schräg ATB-S

Auffangtrichter gerade ATF

Auffangrutsche Typ ARF

Wir fertigen. Sie plastifizieren.

Wir produzieren Plastifiziereinheiten passend für Ihr Produkt

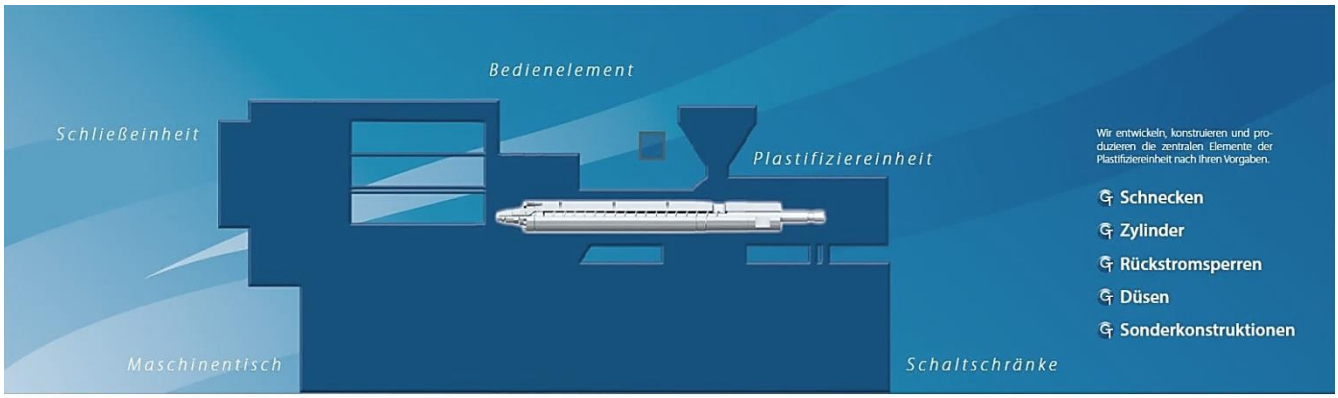

Modell: Kunststoff-Spritzgussmaschine

Stahlharte Tatsachen…..

und ihr Kunststoff schmilzt dahin!

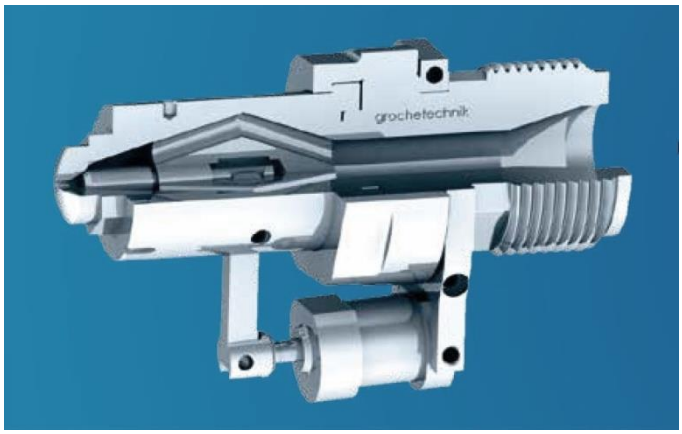

Die hydraulisch / pneumatische Nadelverschlussdüse

PVD-Beschichtung

TiN
Farbe: Gold
CrN
Farbe: Grau

HVOF-Veredelung für Schnecken

Vorteile:

- Keine Anhaftungen
- längere Prozesszyklen, seltene Reinigung
- Verbesserte Standzeiten
- Erhöhung der Oberflächenhärte
- Reduzierung der Oberflächenreaktionen
- Reduzierung der Reibung
- Senkung der Instandhaltungskosten

Wir fertigen. Sie plastifizieren.

Mischer

GSM Flügelmischer für hohe Mischqualität, geringen Druckverlust, selbstreinigend, keine Todzonen

---

Rückstromsperren

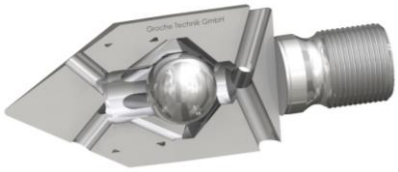

Abb. Groche Produktion

Ihre erste Wahl in der Temperiertechnik

Smart Line INDUSTRIE 4.0

Temperiergeräte einfach und problemlos verwalten, analysieren und steuern – auf einer einzigen Plattform.

Smart Line an- und begleiten Sie auf Ihrem Weg zur Vernetzung Ihrer Maschinen und Prozesse. Über eine lokale Website sind alle Temperiergeräte vernetzt und alle Daten können überwacht, angepasst und gesichert werden.

Single macht seine Temperiergeräte 4.0-fähig.

Single zahlt sich aus:

- Teilequalität verbessern
- Energie sparen
- Ausschuss minimieren
- Prozesssicherheit erhöhen
- Produktivität steigern
- Zykluszeiten reduzieren

Temperiergerät *easitemp 95*

Kompaktes Temperiergerät für Standardkonfigurationen beim Spritzgiessen

Water

225°C

Temperiergeräte Wasser

Oil

bis 350°C

Temperiergeräte Öl

Chill

-45°C

Kühlgeräte

ATT

bis 350°C

Variotherm

Ihre erste Wahl in der Temperiertechnik

Was ist besser als eine perfekte Temperatur
Zusätzlich den Energieverbrauch bis zu 70% senken

PUMPEN
Hochwertige Kreiselpumpen haben einen hervorragenden Wirkungsgrad. Gegenüber Peripheralpumpen haben Kreiselpumpen um einen bis zu 30% besseren Wirkungsgrad!

PUMPENSTEUERUNG
Mit einer intelligenten Pumpenregelung wird die Drehzahl dem Bedarf angepasst. Zum Beispiel spart eine um 20% geringere Drehzahl bis zu 50% Energie.

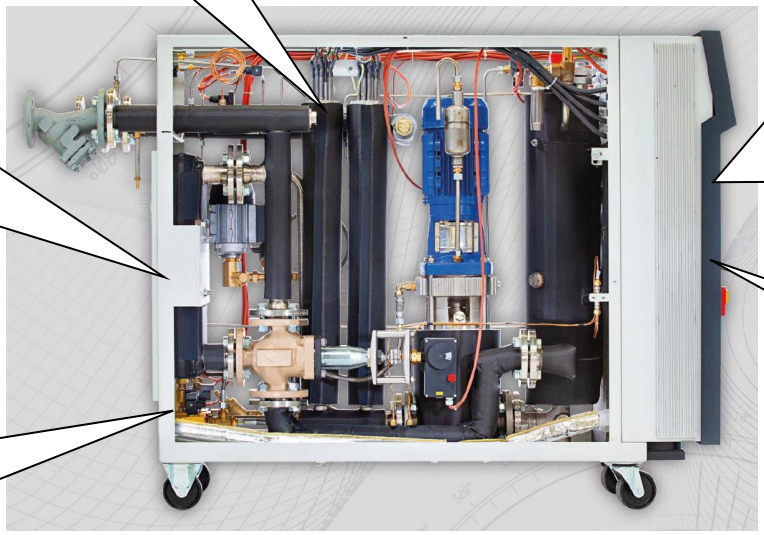

KÜRZERE ZYKLUSZEITEN
Mit Eco Temp steuern wir den Durchfluss des Kühlmediums durch intelligente Ventiltechnik. Das reduziert die Abkühlphase extrem und somit die Zykluszeit – und das alles bei besserer Teilequalität. Durch kürzere Zykluszeiten wird natürlich auch Energie gespart.

ELEKTROMOTOREN
Hocheffiziente IE $_3$ Elektromotoren verringern den Energiebedarf!

ISOLIERUNG
Um Energie zu sparen, haben wir unsere Temperiergeräte mit einer extrem effizienten Isolierung ausgestattet.

EcoPlus

Das Label „EcoPlus“ von SINGLE kennzeichnet alle Produkte, die sich durch besonders hohe Effizienz und besonders niedrigen Energieverbrauch auszeichnen. Erreicht wird dies durch spezifische hydraulisch, elektrisch oder thermisch wirksame Sonderausstattungen für Temperiergeräte und Kühlanlagen.

Pumpentechnik als überlegener Faktor
Hochwertige Kreiselpumpen tragen entscheidend zum EcoPlus Label bei. Bei vielen unserer Modellen werden technisch effizient arbeitenden Pumpenmotoren der Motoreneffizienzklasse IE3 eingesetzt. Diese Kreiselpumpen bieten einen deutlich höheren Wirkungsgrad als vergleichbare Peripheralradpumpen.

Drehzahlgeregelte Pumpen ermöglichen eine Begrenzung der Förderleistung des Systems, auf einen für den Prozess ausreichenden Wert. Dabei sinkt der Energieverbrauch der Pumpe überproportional zur Reduzierung der Drehzahl.

EcoTemp
Zykluszeit reduzieren

Mit dem System EcoTemp bietet SINGLE den besonders einfachen Einstieg in die variotherme Werkzeugtemperierung. EcoTemp verknüpft Temperiersysteme mit beliebigen Leistungsdaten und Betriebstemperaturen elektrisch und hydraulisch zu einem System, das einen intermittierenden Durchfluss durch das Werkzeug erzeugt.

WAS IST EcoTemp

EcoTemp ist eine passiv Variotherme Technologie ohne aktives Aufheizen!

Die durch den Prozess (Einspritzen des Kunststoffes) im Werkzeug vorhandene Wärme wird zum Aufheizen der Kavität genutzt. Und erst im richtigen Moment abgeführt

EcoTemp ist eine Zusatzfunktion zu den Single Temperiergeräten.

WIE FUNKTIONIERT EcoTemp

- Über Schnittstelle zur Spritzgiessmaschine bekommt das Temperiergerät ein Signal.
- Durch Unterbrechung des Durchflusses während des Einspritzens wird ein Gegenkühlen vermieden!
- Über ein einstellbares Zeitschaltglied wird der Durchfluss im Zyklus wieder zugeschaltet.
- Dadurch kann mit kälterem Wasser gefahren werden.
- Das führt zu einer Zykluszeitverkürzung

WAS BRINGT EcoTemp

HEISS EINSPRITZEN, KALT ENTFORMEN – WARUM?

- weniger Einspritzdruck/geringere Schließkraft
- Abbildung der Werkzeugoberfläche - Hochglanz ohne Nacharbeit
- Weniger Nachschwindung bei kaltem Entformen
- Dickwandige und optische Teile mit spannungsarmen Gefüge.
- Vermeidung von Bindenähten
- Optimierung von Zykluszeiten
- homogene Ausrichtung von Glasfasern

KALT FÜLLEN, HEISSE REAKTION

- Keine Vorvernetzung bei der Verarbeitung im Elastomer-/ und Silikonspritzguss

Prozessoptimierung durch
EcoTemp

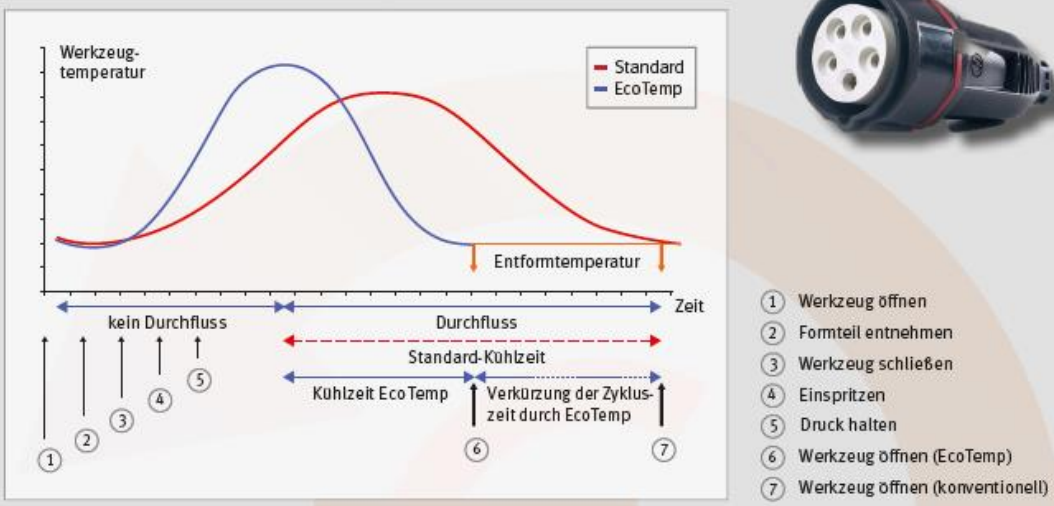

1 Werkzeug öffnen
2 Formteil entnehmen
3 Werkzeug schließen
4 Einspritzen
5 Druck halten
6 Werkzeug öffnen (EcoTemp)
7 Werkzeug öffnen (konventionell)

EcoTemp kann den Spritzgießzyklus spürbar verkürzen

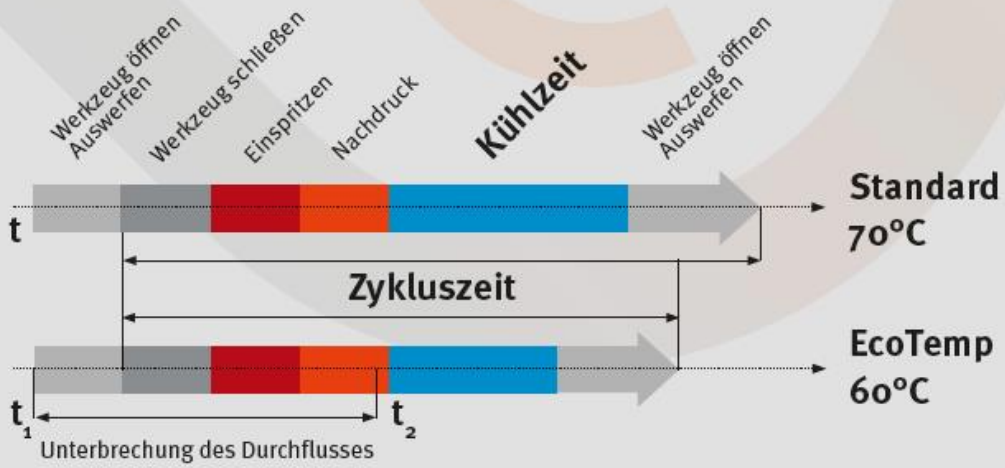

Schnecken- und Zylinderreiniger mit Lebensmittelunbedenklichkeits-Bescheinigung

ver~rus, sol~pur, per~tas
Wir verstehen Reinigung! Sie sparen Zeit, Rohstoffe und Abfall.

Die Reinigungskonzentrate für zukunftsorientierte Kunststoffverarbeiter.
Damit die Umwelt und Ihr Unternehmen gewinnen.

Die durchschnittlichen Einsparpotentiale liegen bei kontinuierlichem Einsatz unserer Reiniger zwischen 50% und 80%.

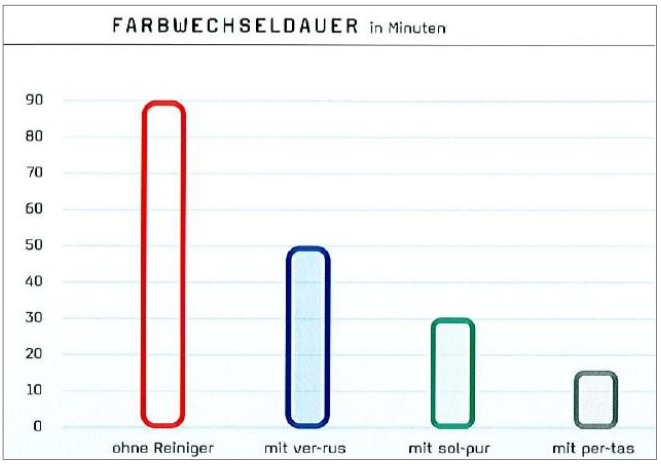

Im Durchschnitt dauert ein Farb- oder Materialwechsel inklusive Heisskanal ca. 90 Minuten. Mit ver~rus, sol~pur oder per~tas können Sie die Zeit um ca. 50% - 80% verkürzen.

Ein Unternehmen mit interessanter Geschichte

	1970	Gründung der HATAG Handel und Technik AG mit Standort Ostermundigen
	1976 bis heute	Generalvertretung* **MTF M**ulti-**T**ech **F**örderbänder DE-Bergneustadt
	1993	Verkaufte der alleinige Aktionär die HATAG an Hasco (1972 bis 2008 Generalvertretung* Hasco Werkzeugnormalien)
	1993 bis heute	Generalvertretung*** joke** Poliersysteme DE-Bergisch-Gladbach
	1994	Ab 01.01.1994 ist die HATAG eine 100% Tochter von Hasco
	2001	Umzug nach Bolligen in das neue Betriebsgebäude
	2001 bis heute	Generalvertretung* **Wanner** Schneidmühlen DE-Wertheim
	2003 bis heute	Generalvertretung* **ver~rus** (ehemals E.S. Evelyne Schulz) DE-Attendorn
	2007 bis heute	Generalvertretung* **Koch Technik** zur Förderung, Trocknung und Dosierung von Kunststoffgranulat DE-Ispringen/Pforzheim
	2008	Dezember 2008, Umfirmierung der HATAG in die neue Hasco Suisse und Verkauf des Maschinen und Peripherie Geschäfts inkl. dem bekannten Namen HATAG, durch ein Management buy out.
	2009	Ab Januar 2009 ist die HATAG wieder ein rein schweizerisches und Inhaber geführtes Unternehmen mit den bekannten und bewährten Partnern (Lieferanten)
	2010 bis heute	Partner für **Groche-Technik** Plastifizierung DE-Kalletal
	2015 bis heute	Generalvertretung* **Holzer** Ausfallschutz DE-Herbrechtingen
	2020 bis heute	Generalvertretung* **Single** Temperier- und Kältetechnik DE-Hochdorf

*** = Für die Schweiz und Lichtenstein**

Leitbild

Unsere Vision

Wir sind Ihr wegweisender Wertschöpfungspartner in der Schweizerischen Kunststoffindustrie.

Unsere Mission

Unseren Kunden und Partnern mehr zu bieten als alle anderen!

…indem wir unsere Kunden an erste Stelle setzen

Wir wollen Ihnen morgen einen höheren Nutzen bieten als heute. Einhaltung der vereinbarten Qualität, Preise und Termine. Massgeschneiderte und aussagekräftige Angebote. Flexible und kompetente Kundenbetreuung. Dienstleistung und Service.

…indem wir unsere Mitarbeiter-Motivation fördern

Der Teamgedanke steht bei allen Aktivitäten im Vordergrund.
Respektvoller, achtsamer, und vertrauensvoller Umgang.
Förderung der Eigeninitiative und Verantwortung.
Anerkennung ausserordentlicher Leistungen.
Führung durch Vorbild.

…indem wir unsere Zukunft gemeinsam gestalten

Wir wollen einen Gewinn erzielen, damit wir unsere Weiterentwicklung, die Handlungsfreiheit und die Unabhängigkeit unserer Firma gesichert ist und unseren Kunden und Partnern langfristig als vertrauensvoller und kompetenter Weggefährte zur Verfügung stehen. Wir wollen Leistung erbringen und die dazu nötigen Stärken fördern damit wir unsere Arbeitsplätze erhalten und den Werkplatz Schweiz stützen.

…indem wir den Umgang mit unseren Kunden und Partnern vorleben

Fairness, Verantwortung, Achtung und Unternehmertum im täglichen Alltag.

…indem wir unsere Gesellschaft und Umwelt mit einbeziehen

Und damit in unserem täglichen „Denken“ und „Handeln“ respektvoll umgehen.

Sibylle Häuptli
Marketing
Assistentin Geschäftsleitung

Jacqueline Frey
joke Produktmanagerin
Sachbearbeitung

Yvonne Pfenninger
Administration
Sachbearbeitung

Beat Reber
Servicetechniker

Wir handeln zu Ihrem Vorteil!

50
1970 - 2020
JAHRE
HATAG

GEWA
Stiftung für berufliche Integration
Verantwortlich Finanzen
Buchhaltung

Thomas Grossenbacher
Geschäftsleiter
Teilhaber
Leitung Vertrieb
Leitung QS
Verkauf

Markus Rau
Mitglied Geschäftsleitung
Teilhaber
Leitung Innendienst
Leitung Service
Verkauf

HATAG®
Handel und Technik AG
Seit 1970

Lösungen à la carte

Dienstleistungen aus dem „Bärnbiet“

Service
Unsere Servicetechniker stehen Ihnen auch kurzfristig zur Verfügung.

Ersatzteile
Im Fall der Fälle erhalten Sie innerhalb kürzester Zeit die von Ihnen benötigten Ersatzteile.

Wartung
Vorbeugende Wartung im Rahmen eines zyklischen Services oder individuell nach Vereinbarung sichern Ihnen höchste Verfügbarkeit.

Engineering
In Zusammenarbeit mit unseren Partnern erarbeiten wir gerne Ihre individuelle Lösung.

Analyse und Optimierung durch Nachrüstung und Umbau
Damit Sie den gesteigerten Marktanforderungen mit Ihren bestehenden Geräten oder Anlagen gerecht werden, analysieren und rüsten wir Ihre Geräte gerne für Sie um.

Leih- oder Mietgeräte
Wir stellen Ihnen vorübergehend Leih- oder Mietgeräte zur Verfügung.

Schulung
Damit Sie das Optimum aus Ihren Geräten und Maschinen herausholen können, beraten oder trainieren wir Sie gerne bei Ihnen vor Ort oder bei uns.

Abb. Bärner Altstadt mit Zytglogge